**KARTA KATALOGOWA**

# CKP-403/6-ED

Rozstaw 6 mm

## DANE TECHNICZNE

| | |
|---|---|
| Moc chłodnicza R404A/507 ( te= -8$^0$C ; DT1=8K): | 9,00 kW |
| Moc chłodnicza R404A/507 (te= -25$^0$C; DT1=7K): | 6,50 kW |
| Moc chłodnicza R448A/R449A ( te= -8$^0$C ; DT1=8K): | 10,45 kW |
| Moc chłodnicza R448A/R449A (te= -25$^0$C; DT1=7K): | 7,50 kW |
| Powierzchnia wymiany: | 36,0 m$^2$ |
| Pojemność wężownicy: | 8,8 dm$^3$ |
| Wydatek powietrza: | 9631 m$^3$/h |
| Zasięg strugi powietrza: | 16 m |
| Średnica króćców przyłączeniowych (gaz): | Φ 28 mm |
| Średnica króćców przyłączeniowych (ciecz): | Φ15 mm |
| Waga netto: | 65,0 kg |

## WENTYLATORY

| | |
|---|---|
| Średnica: | Φ 400 mm |
| Ilość: | 3 |
| Napięcie elektryczne: | 1~/230V/50Hz |
| Moc: | 3 x 160 = 480 W |
| Pobór prądu: | 3 x 0,72 A = 2,2 A |

## ODSZRANIANIE ELEKTRYCZNE

| | |
|---|---|
| Napięcie elektryczne: | 1~/230V/50Hz |
| Blok lamelowy: | 4 x 1310 W |
| Taca ociekowa: | 1 x 1310 W |
| Suma: | 6550 |

**KARTA KATALOGOWA**

# CKP-403/6-ED

Rozstaw 6 mm

## WSPÓŁCZYNNIK KOREKCYJNY

| Todp.[°C] / DT1[K] | 13 | 12 | 11 | 10 | 9 | 8 | 7 | 6 |
|---|---|---|---|---|---|---|---|---|
| 5 | - | 2,146 | 1,904 | 1,592 | 1,361 | 1,228 | 1,195 | 1,010 |
| 4 | - | 2,077 | 1,835 | 1,558 | 1,355 | 1,201 | 1,160 | 0,972 |
| 3 | 2,250 | 1,973 | 1,800 | 1,542 | 1,340 | 1,179 | 1,127 | 0,946 |
| 2 | 2,181 | 1,965 | 1,766 | 1,527 | 1,316 | 1,140 | 0,999 | 0,912 |
| 1 | 2,146 | 1,938 | 1,731 | 1,515 | 1,281 | 1,108 | 0,969 | 0,885 |
| 0 | 2,110 | 1,911 | 1,662 | 1,488 | 1,261 | 1,073 | 0,935 | 0,854 |
| -5 | 1,835 | 1,696 | 1,488 | 1,350 | 1,177 | 1,013 | 0,865 | 0,727 |
| -8 | 1,627 | 1,523 | 1,350 | 1,246 | 1,073 | 1,000 | 0,806 | 0,692 |
| -10 | 1,590 | 1,498 | 1,340 | 1,202 | 1,011 | 0,935 | 0,794 | 0,673 |
| -15 | - | 1,385 | 1,246 | 1,142 | 1,004 | 0,865 | 0,762 | 0,658 |
| -20 | - | 1,246 | 1,142 | 1,038 | 0,935 | 0,831 | 0,748 | 0,623 |
| -25 | - | - | 1,038 | 0,935 | 0,865 | 0,765 | 0,720 | 0,588 |
| -30 | - | - | - | 0,900 | 0,796 | 0,727 | 0,623 | 0,544 |
| -35 | - | - | - | 0,831 | 0,727 | 0,658 | 0,588 | 0,519 |

## WYMIARY

| | |
|---|---|
| A: | 1878 mm |
| B: | 530 mm |
| C: | 460 mm |
| D: | 1596 mm |
| E: | 546 mm |
| F: | 504 mm |

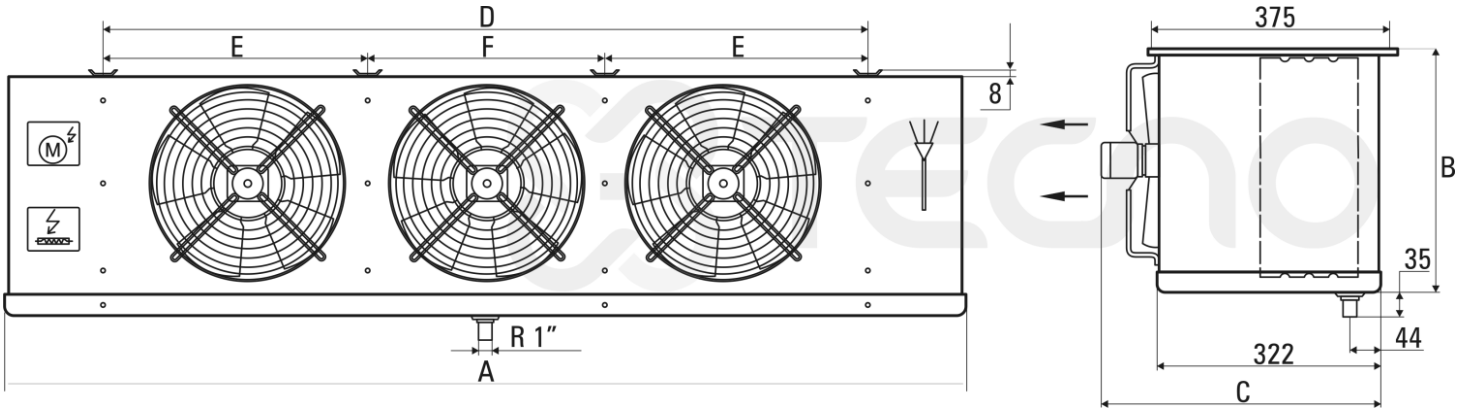

# CKP-403/6-ED

Rozstaw 6 mm

## ZDJĘCIA POGLĄDOWE

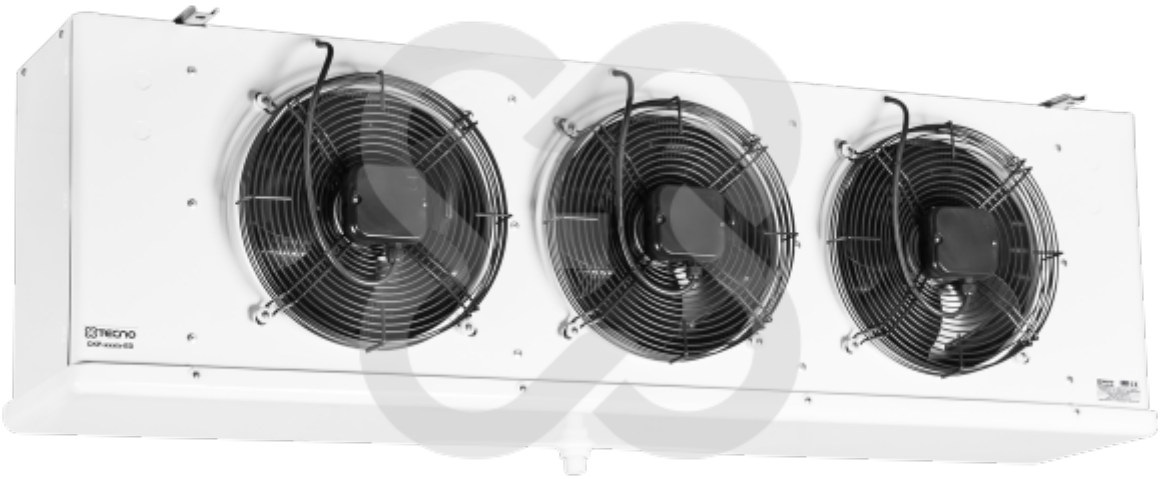

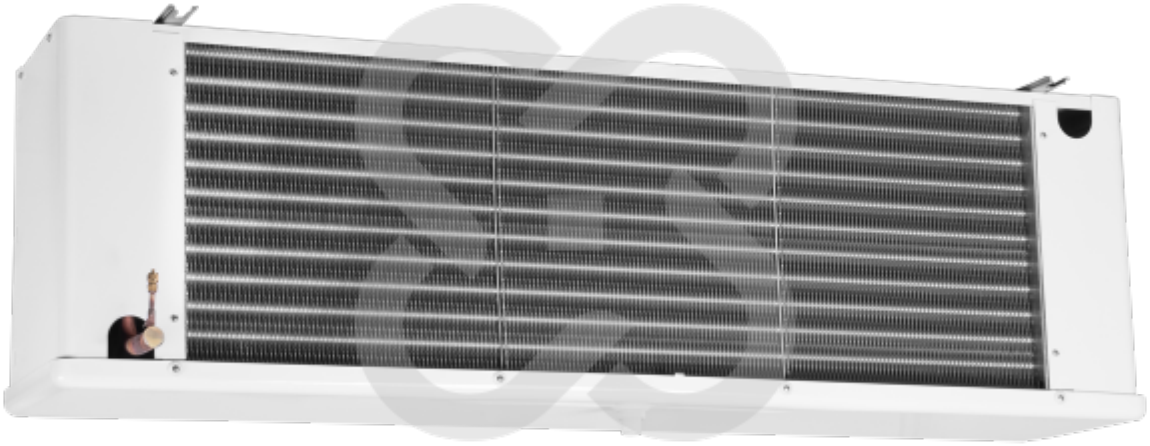

Zdjęcia niektórych produktów mogą się różnić. Dołożono wszelkich starań, aby informacje zawarte w niniejszym katalogu były poprawne. Ze względu na stały rozwój technologiczny zastrzega się prawo do wprowadzania zmian bez powiadomienia.