KARTA KATALOGOWA

iCKP-553/7-ED

Rozstaw 7 mm

DANE TECHNICZNE

Moc chłodnicza R404A/507 (te= -8^{0}C ; DT1=8K):	36,50 kW
Moc chłodnicza R404A/507 (te= -25^{0}C; DT1=7K):	27,70 kW
Moc chłodnicza R448A/R449A (te= -8^{0}C ; DT1=8K):	42,30 kW
Moc chłodnicza R448A/R449A (te= -25^{0}C; DT1=7K):	32,10 kW
Powierzchnia wymiany:	207,1 m^2
Pojemność wężownicy:	45,5 dm^3
Wydatek powietrza:	23860 m^3/h
Zasięg strugi powietrza:	22 m
Średnica króćców przyłączeniowych (gaz):	Φ 54 mm
Średnica króćców przyłączeniowych (ciecz):	Φ 22 mm
Waga netto:	325,0 kg

WENTYLATORY

Średnica:	Φ 560 mm
Ilość:	3
Napięcie elektryczne:	3~/400V/50Hz
Moc:	3 770 W = 2310 W
Pobór prądu:	3 x 1,66A = 5 A

ODSZRANIANIE ELEKTRYCZNE

Napięcie elektryczne:	1~/230V/50Hz
Blok lamelowy:	5 x 3200 W
Taca ociekowa:	2 x 3200 W
Suma:	22400 W

KARTA KATALOGOWA

iCKP-553/7-ED

Rozstaw 7 mm

WSPÓŁCZYNNIK KOREKCYJNY

Todp.[°C] / DT1[K]	13	12	11	10	9	8	7	6
5	-	2,142	1,770	1,528	1,304	1,155	1,025	0,950
4	-	2,068	1,732	1,509	1,285	1,136	1,006	0,931
3	2,235	1,993	1,695	1,490	1,267	1,118	0,987	0,913
2	2,187	1,926	1,658	1,453	1,248	1,099	0,969	0,876
1	2,142	1,863	1,621	1,416	1,230	1,080	0,950	0,857
0	2,049	1,770	1,583	1,379	1,211	1,062	0,931	0,838
-5	1,770	1,602	1,453	1,304	1,155	1,006	0,876	0,820
-8	1,490	1,434	1,323	1,267	1,118	1,000	0,848	0,798
-10	-	-	-	1,230	1,080	0,950	0,820	0,777
-15	-	-	-	1,136	1,043	0,913	0,794	0,740
-20	-	-	-	1,043	1,006	0,876	0,764	0,702
-25	-	-	-	-	0,931	0,838	0,758	0,665
-30	-	-	-	-	0,876	0,801	0,740	0,635
-35	-	-	-	-	-	0,764	0,721	0,609

WYMIARY

A:	3560 mm
B:	900 mm
C:	750 mm
D:	3090 mm
E:	1030 mm

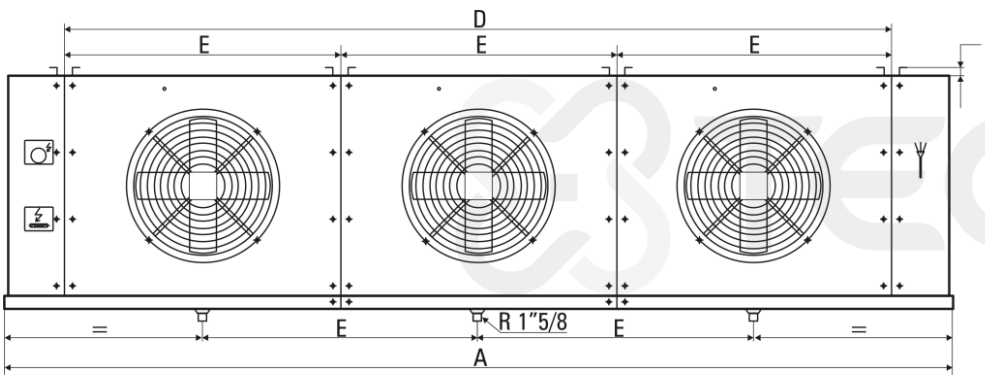

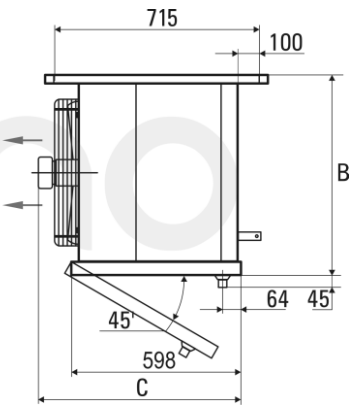

iCKP-553/7-ED

Rozstaw 7 mm

ZDJĘCIA POGLĄDOWE

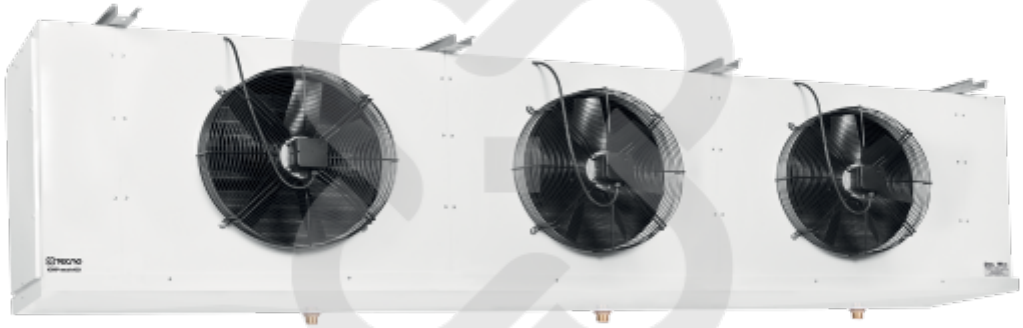

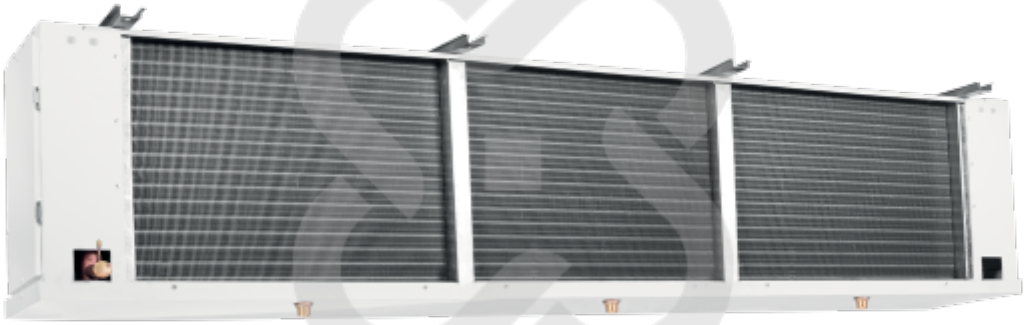

Zdjęcia niektórych produktów mogą się różnić. Dołożono wszelkich starań, aby informacje zawarte w niniejszym katalogu były poprawne. Ze względu na stały rozwój technologiczny zastrzega się prawo do wprowadzania zmian bez powiadomienia.